0.005000

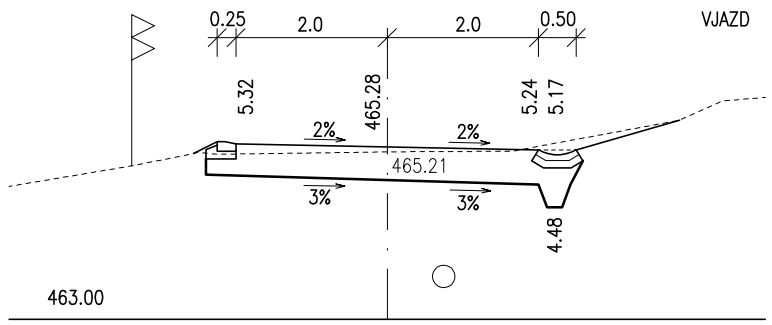

0.020000

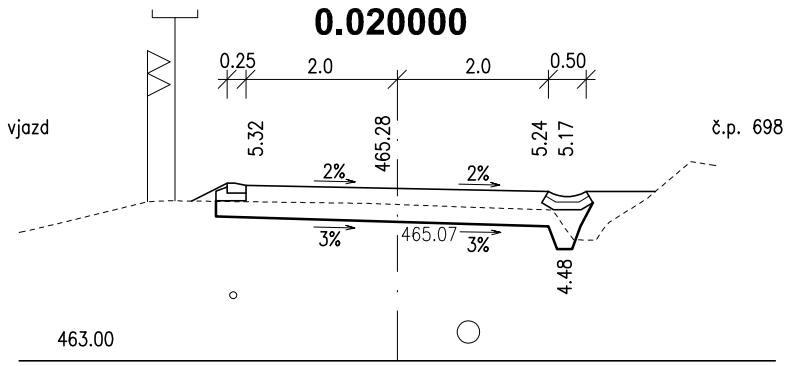

0.035000

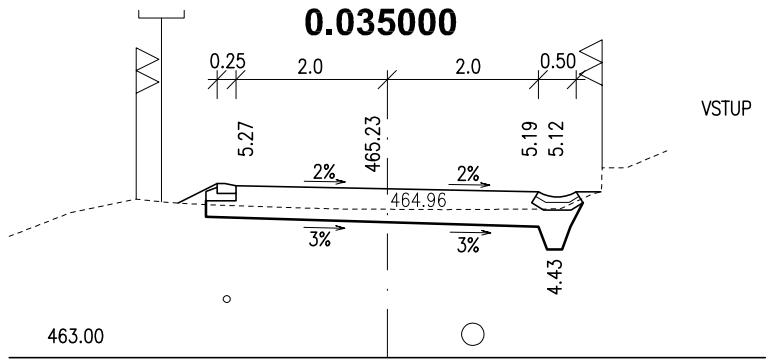

0.050000

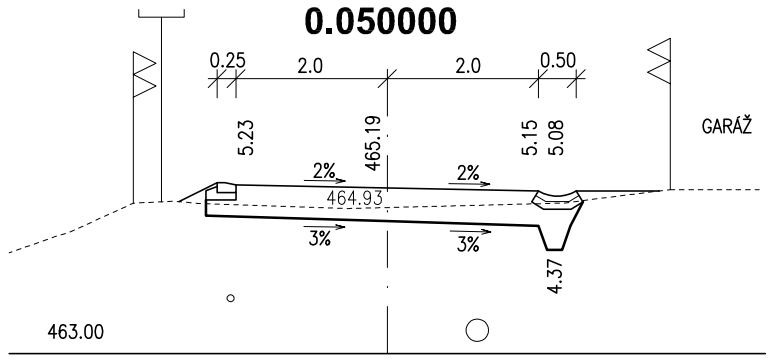

0.070000

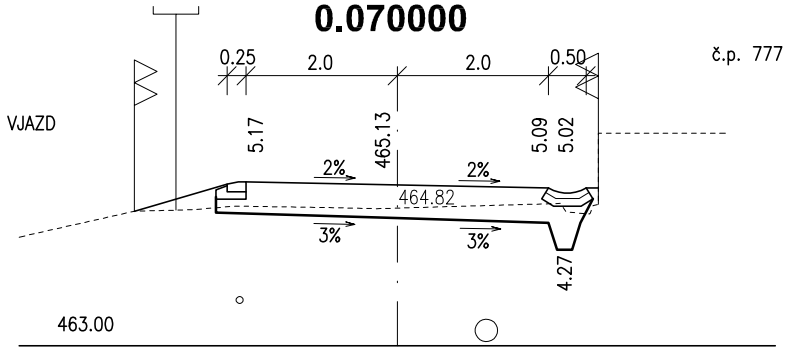

0.085000

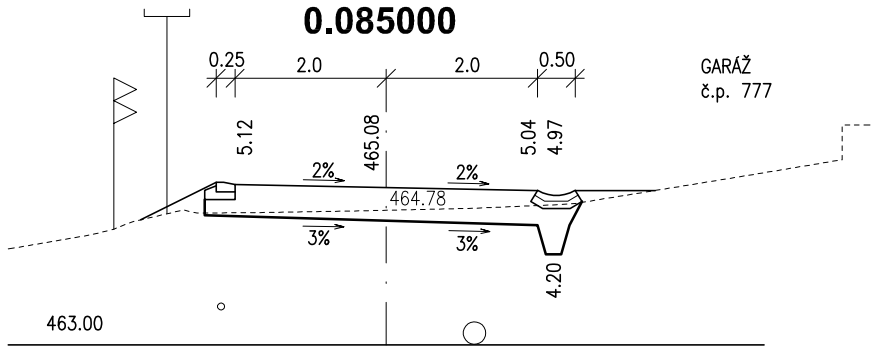

0.100000

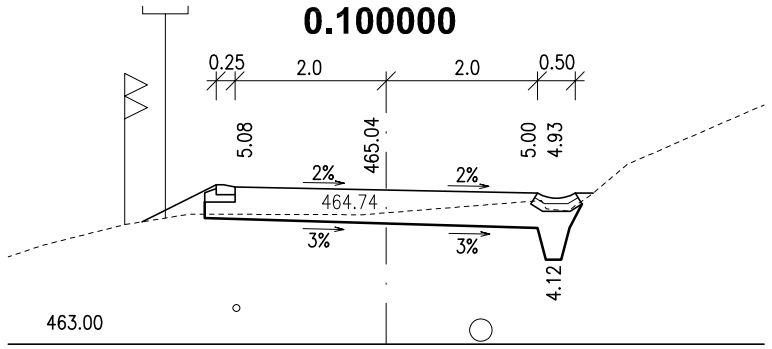

0.110000

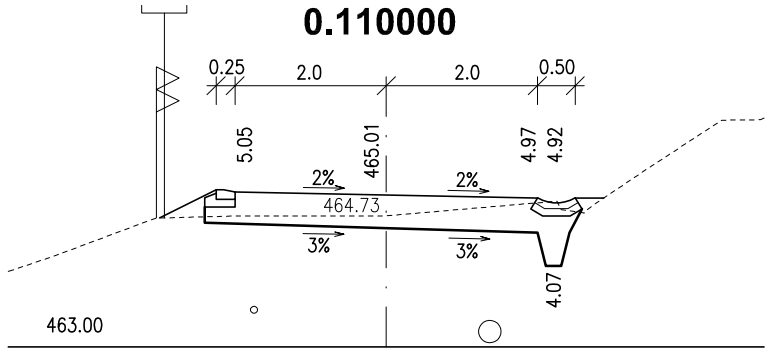

0.130000

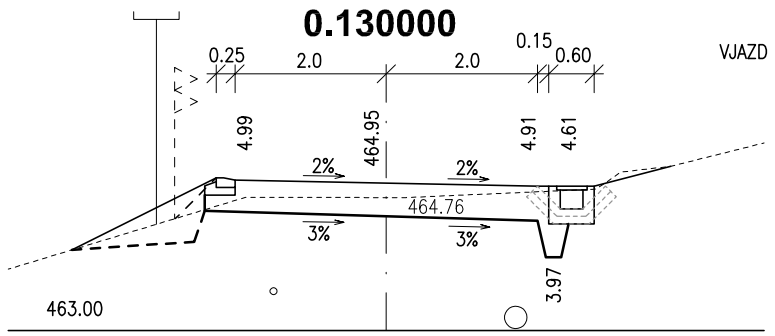

0.150000

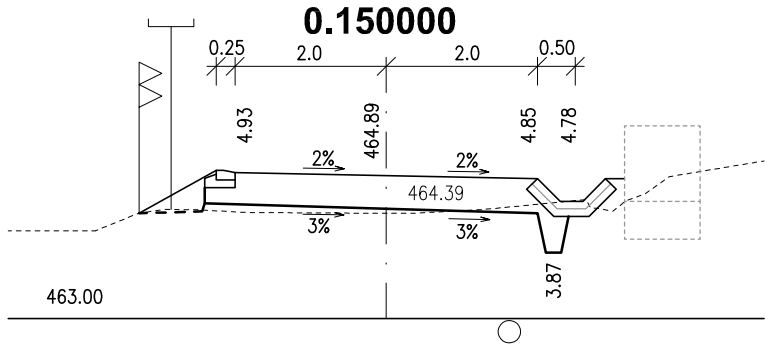

0.170000

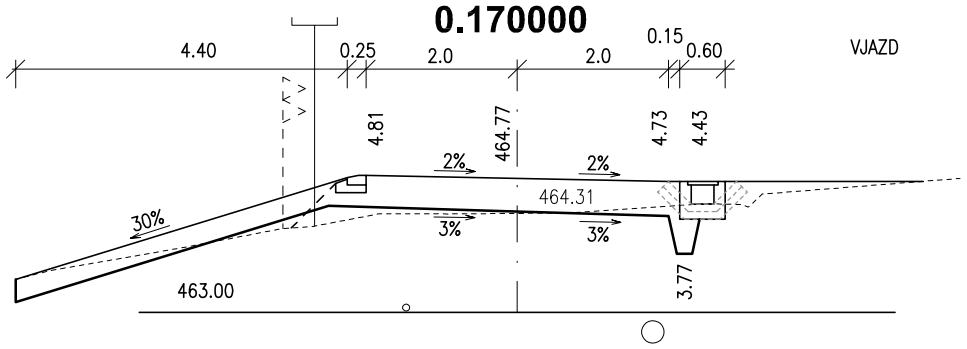

0.190000

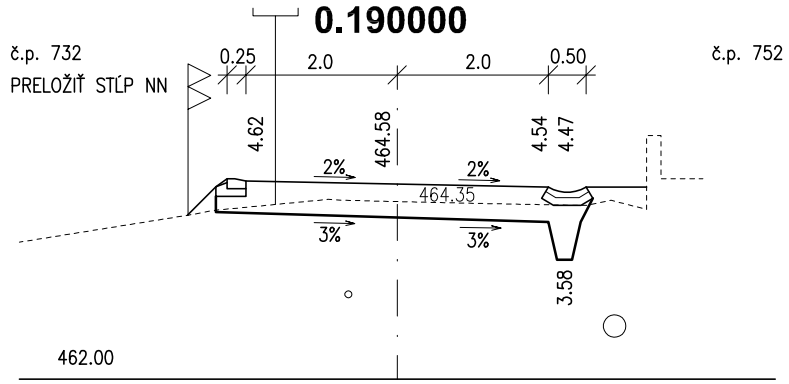

0.205000

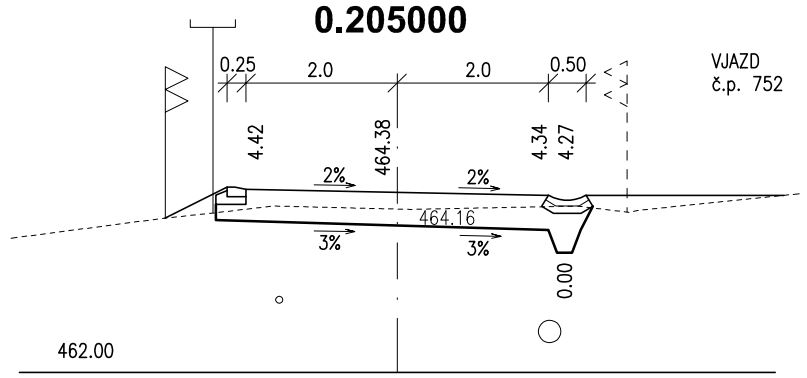

0.230000

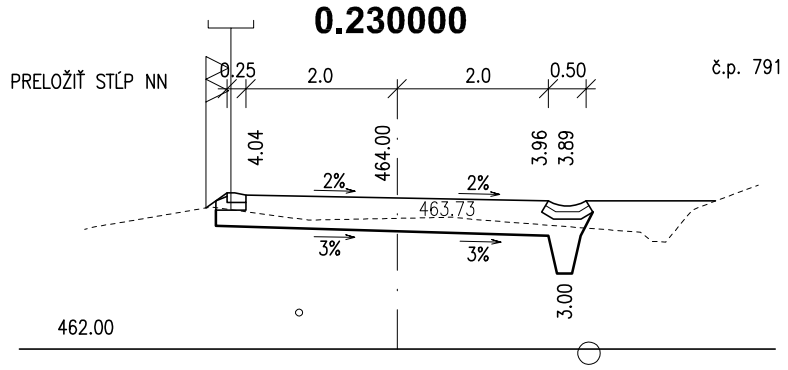

0.240000

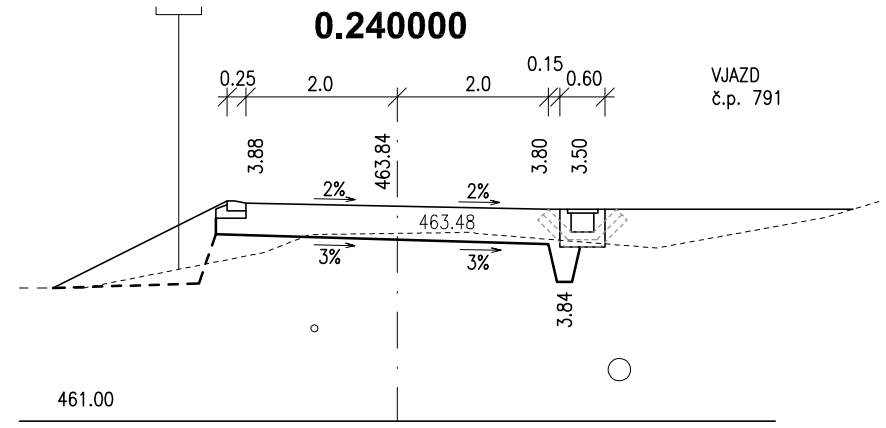
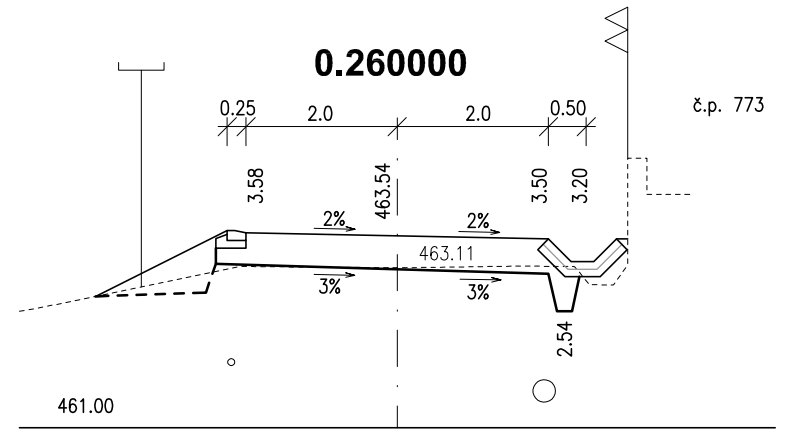
0.260000