POZDĹŽNY REZ 1-1

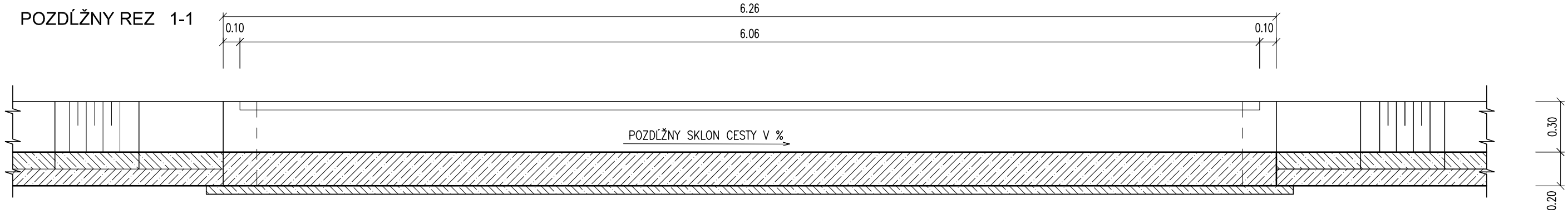

PÔDORYS M 1:100

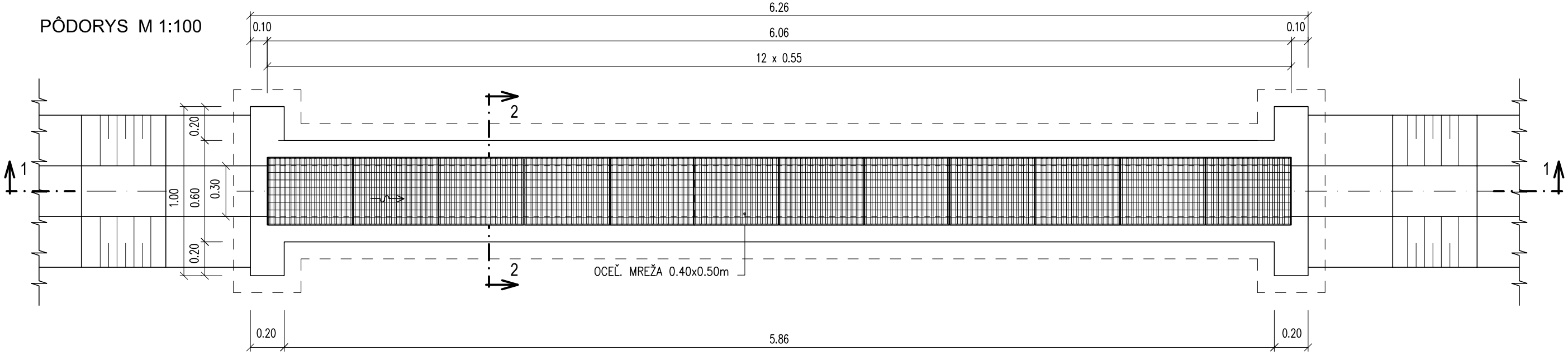

MREŽA M 1:10

REZ 4-4

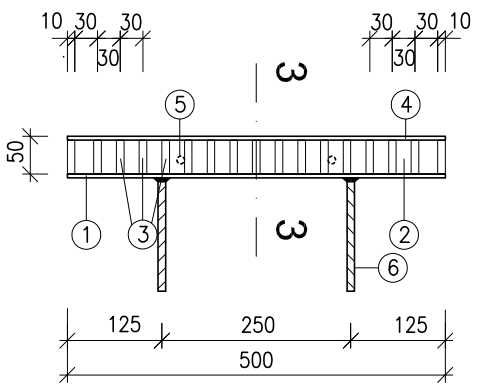

REZ 3-3

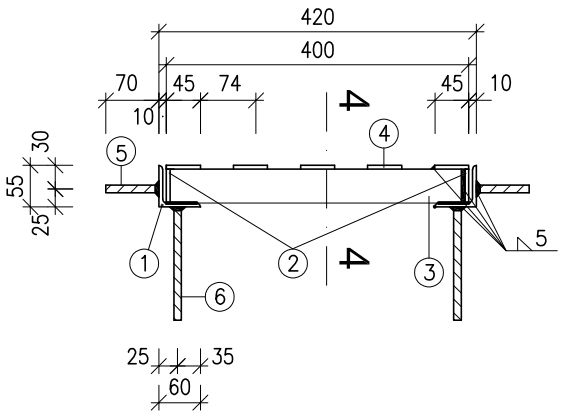

VÝKAZ MATERIÁLU
-pre dĺžku žľabu 2.0 m

	Č.	POLOŽKA		ks
RÁM	1	L	55/50/5–2.00 m	3
	5	⌀	10/–0.07 m	16
	6	⌀	10/–0.15 m	16
MREŽA	2	▭	45/5–0.50 m	08
	3	▭	45/10–0.39 m	68
	4	▭	25/5–0.40 m	20

PÔDORYS MREŽE

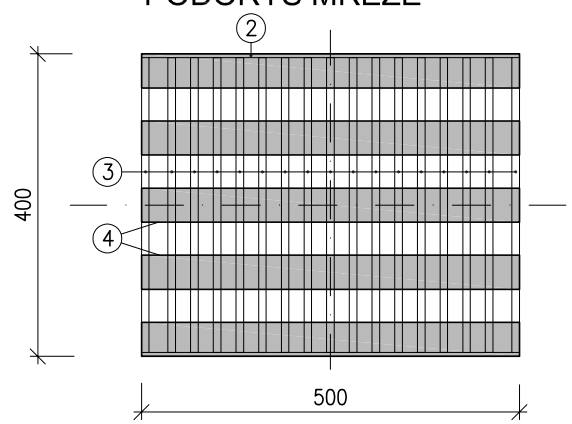

REZ 2 - 2 M 1:50

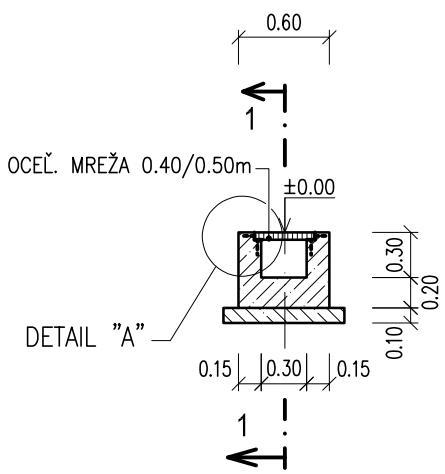

DETAIL "A" M 1:10

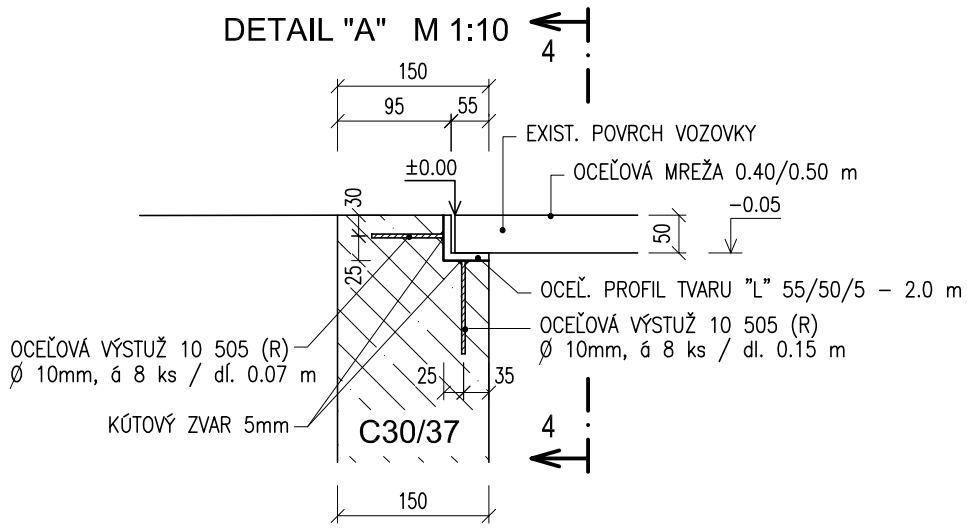

POZNÁMKA:

IZOLÁCIA POVRCHU BETÓNU V MIESTE STÁLEHO STYKU SO ZEMINOU
(1 x PENETRAČNÝ + 2 x ASFALTOVÝ NÁTER)

VYPRACOVAL ING.E.GRAMBLIČKOVÁ	ZODPOVEDNÝ PROJEKTANT ING.E.GRAMBLIČKOVÁ	KRESLIL ING.E.GRAMBLIČKOVÁ	ING. ELENA GRAMBLIČKOVÁ HURBANOVA 777 022 01 ČADCA PROJEKTOVANIE DOPRAVNÝCH STAVIEB A INŽINIERSKÁ ČINNOSŤ IČO 41362594 DIČ 1035288122
KONTROLOVAL ING.P.GRAMBLIČKA	OKRES (OBVOD) STAVBY ČADCA		
INVESTOR Obec OLEŠNÁ			
Miesto stavby: OLEŠNÁ			STUPEŇ DSP / FORMÁT 2xA4
Cesta na IBV - Olešná Rovňany			DÁTUM 8/2017 / Č. ZAKÁZKY 201709
Objekt: Miestna komunikácia			MIERKA 1:50, 25, 10 / ARCHÍVNE ČÍSLO 201709
Príloha: **Odvodňovací žľab**			ČÍSLO VÝKRESU 4.2 / ČÍSLO SÚPRAVY